マレーシア最大級B2B美容展示会

パートナー出展者様受付中！！

B2B（バイヤー）に特化した“見本市”
その場での購入できるという強み

期間は4日間と長い展示会ですが長い理由

1日目と2日目は
平日で多数
バイヤーが来場

SOLD OUT

3日目と4日目は
一般のお客様
購買目的で来場

開催日：2024年10月2日～10月5日（4日間）

今、大注目の東南アジアコスメ市場は日本約６倍の成長率

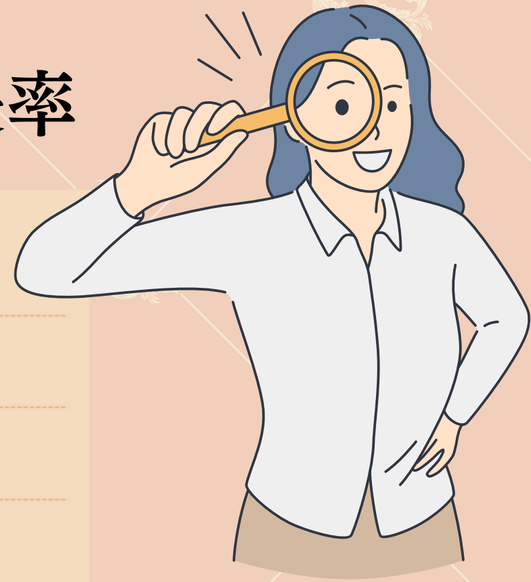

ASEANの化粧品市場は、予測期間中に14.5%のCAGRで2021年の57億米ドルから2028年には147億5,000万米ドルに成長すると予測されています。

※日本の化粧品市場規模は、2024年から2028年の間に2.5%の成長率

そもそもなぜマレーシア？

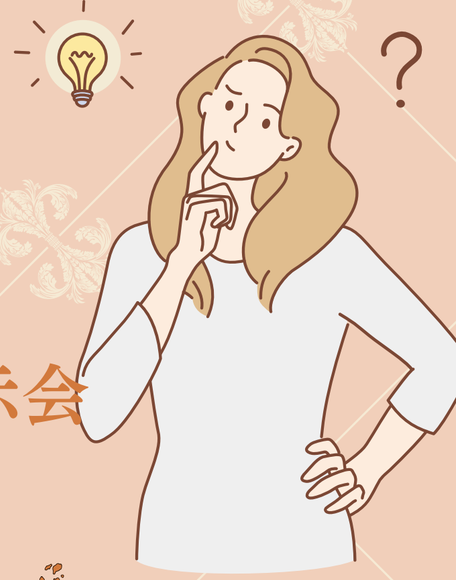

8年以上の実績がある弊社からみるマレーシア

マレーシア条件のいい特性

マレーシアはあまり、販売の拠点として
一番に上がる候補でもありません。
しかし、なぜマレーシアを選ぶのか？

①海外の成功事例がつくりやすい
②イニシャルコストが最小にできる
③他民族国家（ダイバシティー）
が把握できる
④インフラ環境が整備されている
⑤中小企業が東南アジア戦略において
局地でNo.1を狙える

マレーシア美容展示会

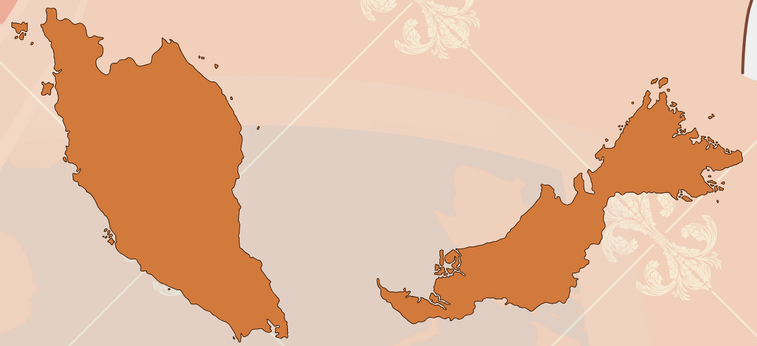

Statistaによると、マレーシアのビューティ＆パーソナルケア市場の売上は、2022年にUS$2.68 BNに達し、市場は毎年4.07%の成長が見込まれている。ビューティ＆パーソナルケア市場では、総売上高の88%がオフライン販売によって生み出されるため、展示会は理想的な出会いの場となる。

cosmobeauté Connecting You to Asia's Emerging Beauty Markets

更に詳しく！コスメボーテとは？

Cosmobeautéはマレーシアで2005年からスタートした東南アジア地域で注目を集める見本市
後に市場規模を拡大し、2006にはインドネシア、2008年にはベトナムでも開催
お店・エステ・ヘア・ネイルサロン、スパ業界に精通された
プロフェッショナルに向けた情報発信では高く評価されている

マレーシア国内外の
オーナーやバイヤー
優秀な意思決定者が来場

キーオピニオンリーダー
からブランド認知度
エンゲージメントを
最大化ができる

海外の“今”を体感でき
活きた情報収集の場
にもなっています

美容で一番大きな
イベント認知度がある
来場者数、出展者数
ともに更新している

B2Bに基本
特化しているため
新作商品に積極的な
冗談が可能

マレーシア、東南アジ
ア市場への参入のゲー
トウェイになっている
注目イベント

出展品目 / 範囲

アカデミー

エステティック

プロフェッショナル
ビューティー

コスメティック
刺繍

ヘア

ハラル
ビューティー

ネイル

OEM/ ODM

スパ＆ウェルネス

美容健康食品

展示会規模

出展来場国
地域トップ15

マレーシアだけではなく、特にシンガポール隣国シンガポールバイヤーも多数来場あり！

400

世界15カ国から
400の出展者と
トップブランドが集結

5,000

の総展示面積
（5,000 SQM）

12,000

64カ国以上から
集まった国内外
10,000人の来場者

B2Bに特化した“Cosmobeauté”見本市は東南アジア新規開拓のゲートトートウェイ“体験型商談購買会”です

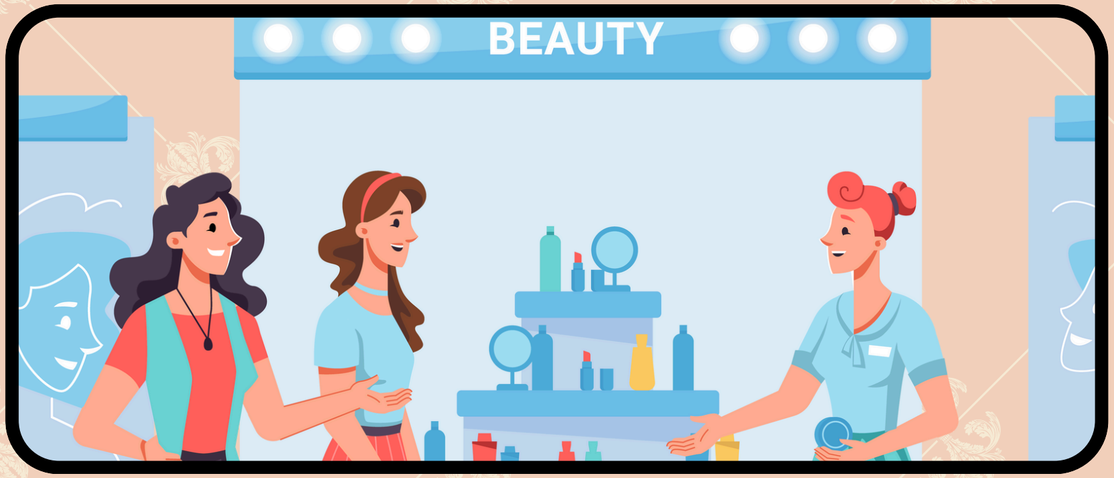

※一番たいせつなこと....展示出展ではなく、その後のアクションスキーム

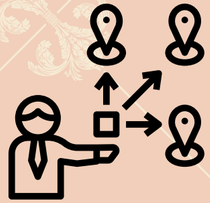

終わってすぐの
アクション
後追い回数

細かい交渉
要望確認
レビュー集め

交渉条件
契約書から
入金確認

一般貿易整備
輸入通関
許可証明書

海外展示会こんなお悩みありませんか？

- 海外で販路拡大を行いたいが知識やノウハウも企業のツテもない…。
- 展示会出展のみだと商談機会の創出や具体的な話まで進みにくい…
- 現地で販売するための各種申請がわからない面倒くさい…
- 要領がつかめず、無駄な費用があとあと多くかかる
- 展示会が終わったあとのフォローが追えない
- 人手不足で時間がない、人的リソースが割けない
- 東南アジア・海外事業部の支援をしてほしい

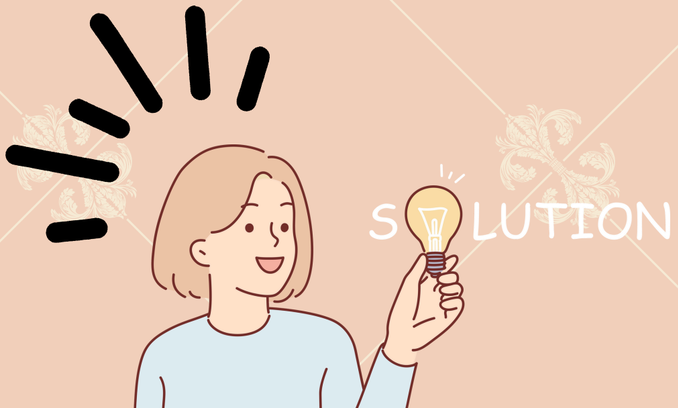

弊社と合同出展ですべて解決！

合同出展メリット①費用を抑える

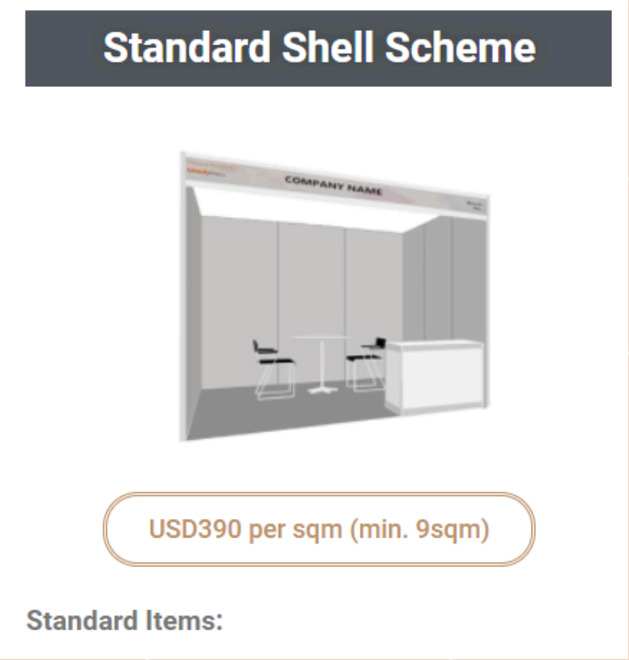

コスメボーテ公式ホームページ
US＄390になり現在のレート※62万円
(海外送金料、電源、ライト工事費用、装飾費別途)

しかし！！
弊社合同パートナー出展費用により
10万円以上コストダウンになります

※2024年4月29日
為替USD/YEN
1ドル/158円換算
為替変動がある為変動します
弊社プラン
出展費用につきまして国内決済は、すでに場所を抑えている為、変動なし

最小出展費45万円（税別）国内決済可能

補助金活用で
さらにお得！！
最後に詳しく説明

その他のプラン出展費用もかなり
お得に設定しております

合同出展メリット②集客見込める

※現在デザイン制作中の為
多少の変更がございます

高さ３m×長さ18m巨大で一目でわかるMade in Japanブース
単独出店では一番大きく金箔を施した壁豪華な壁が目を引きます
また、出展場所は一番一等地を提供します

合同出展メリット③結果が変わる

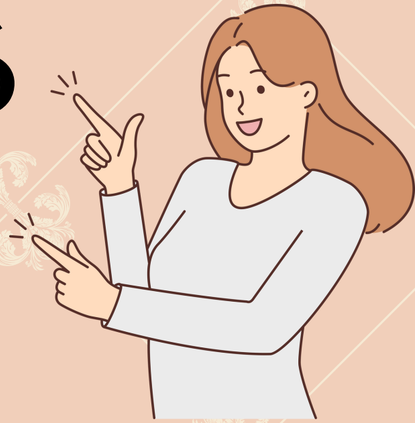

現地卸＆店舗主要販売

大手主要取引先バイヤーが必ず立ち寄り
商品を吟味されたり、ブースカタログを
まとめて持って帰ります。
既に取引があることで、弊社のラインナップ
すべての新商品、新ブランド確認されます

バイヤーも一般お客様も人気が既存の人気ある商品や
特価品もたくさんあり、購買でも常に盛り上がっています
また、今回はライブコマースなどもその場で行います！

合同出展メリットその他
さらに、すべて丸投げ可能！

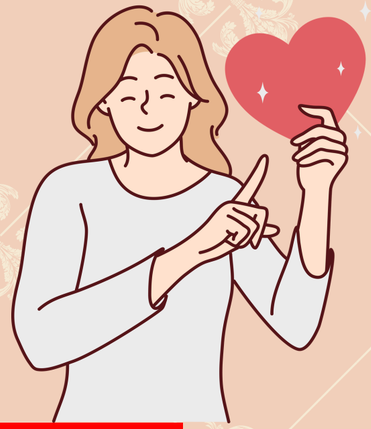

※一番たいせつなこと....展示出展ではなく、その後のアクションスキーム

終わってすぐの
アクション
後追い回数

細かい交渉
要望確認
レビュー集め

交渉条件
契約書から
入金確認

一般貿易整備
輸入通関
許可証明書

JINNOVATION
オールインワン商社

弊社はすべて海外事業
丸投げ請負います
「オールインワン商社®」
プランをご用意！

最安！

商品サンプル展示のみ

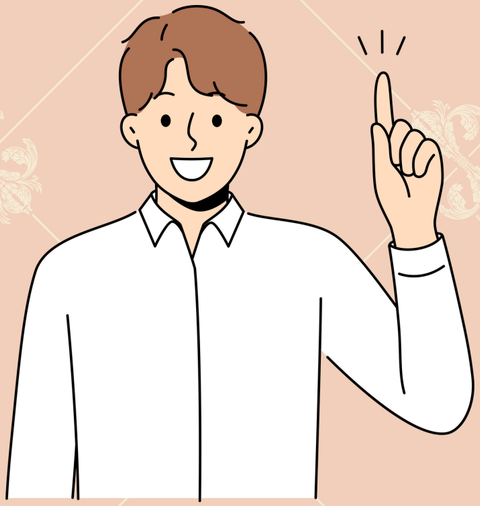

テーブルのみ

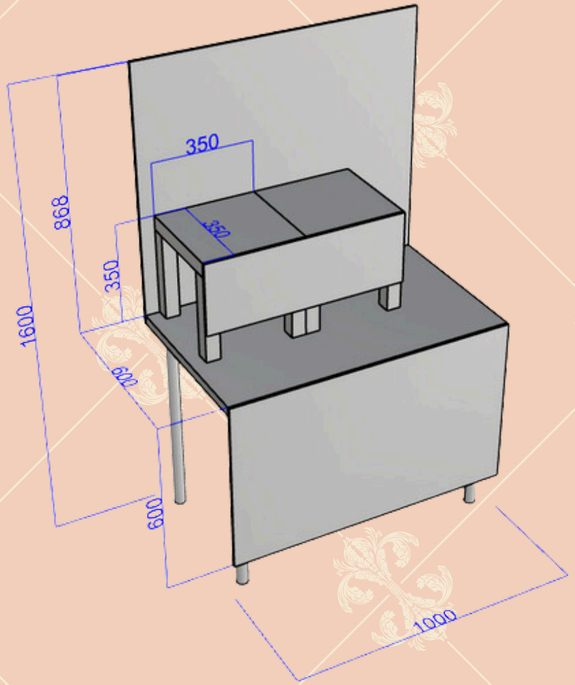

「弊社のテーブルブースだけを
ご用意してほしい!」

昨年度、多く問い合わせがあった
そんな要望に今年は、お応えしました

一番の最安プランになります。
こちらのご用意は4ブースまでに
なっております。お早めにお問い合わせ
ください

￥450,000

パートナー出展プラン

TYPE - A

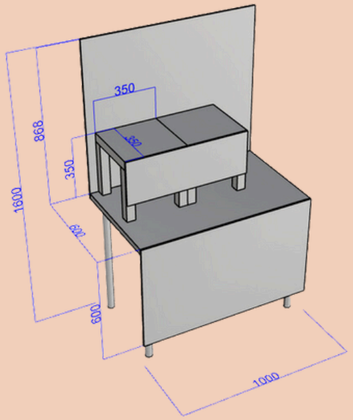

￥750,000

TYPE - B

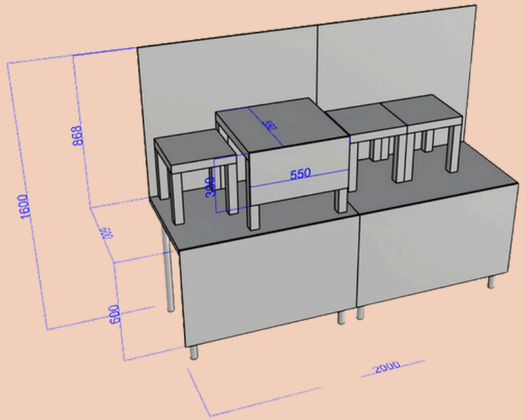

￥950,000

TYPE - C

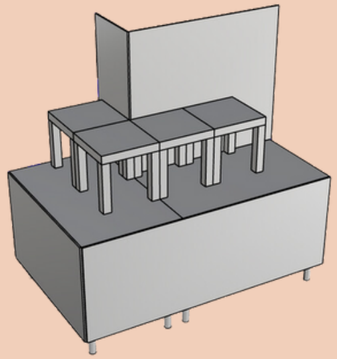

￥1,000,000

-オールインワン展示会出品プラン-

※ブース価格に込まれている費用

【展示会】

営業代行（プロモーター）４日間
A4チラシレットデザイン翻訳
A4チラシ300枚　両面カラー印刷
ポスターパネルデザイン
パネル装飾費用
商品輸送費込※商品が残った場合は委託販売可能
什器費用（ABC規格のみ）
展示会販売できる保健所申請・商品とラベル登録

【展示会後のアクション】

名刺交換後、商品案内メール
既存取引先バイヤーへの商品直接交渉
終了後、EC現地販売３ヵ月間
※６月末までの契約の割引込み価格になります。

展示会まるごとサポート！商品を日本国内の指定倉庫に持ち込むだけで出展可能！

オプション

Raw Space	Standard Shell Scheme	Upgraded Shell Scheme
USD360 per sqm (min. 18sqm)	USD390 per sqm (min. 9sqm)	USD410 per sqm (min. 9sqm)
• Ideal for exhibitor who wish to customise your own stand design to suit your needs. *Additional items may be ordered using forms in the Online Exhibitor Manual. Exhibitors who wish to vary their stand layout from that illustrated above should consult the Official Stand Contractor, for technical advice and quotation on any additional costs.	**Standard Items:** • System partition and structures • Fascia board with company name & booth no. • Needle punch carpet • 1x Information desk • 1x Round table • 3x Folding chairs • 1x Waste basket • 2x Fluorescent lights • 1x 13-amp power point	**Standard Items:** • System partition and structures • Fascia board with company name & booth no. • Needle punch carpet • 1x Low showcase (lockable) • 3x Shelves • 1x Round table • 3x Folding chairs • 1x Waste basket • 2x Spotlights • 1x 13-amp power point

- 通訳手配
- 内装デザイン、什器手配
- ブローシャー、カタログ手配
- 商品輸送費
- その他デザイン、設計
- 余った商品の買取
- 英字ラベル手配
- その他（コンサル支援など）

もちろん単独出店もお手伝い可能！！
細かい明瞭な価格表をご用意しております
お客様にあったサービスのカスタマイズ、
要望にお応えします
詳しくは資料請求又は問い合わせまでどうぞ

2023年度展示会様子

2023年度の合同出展動画

https://youtu.be/0hmRHCQO7pk?si=M7wt03DFcKiyf99o

開催会場

クアラルンプール コンベンション センター(KLCCツインタワー隣)

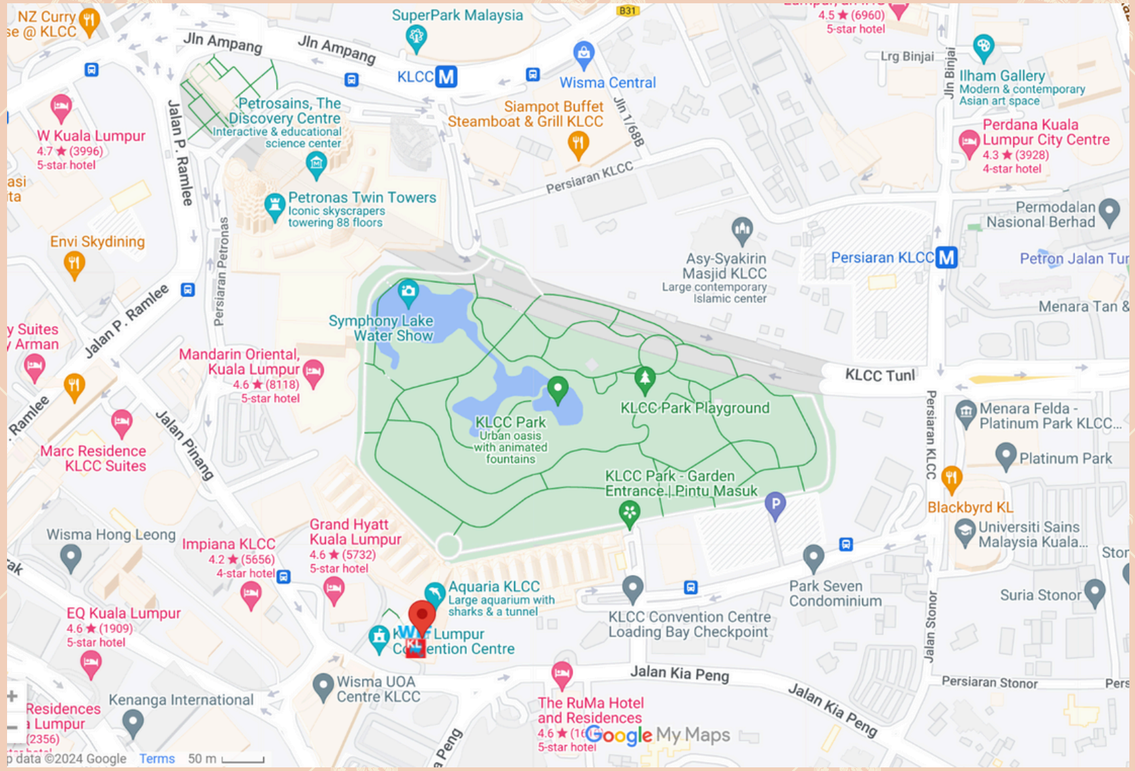

マレーシアで一番の観光スポットツインタワー隣にある大型コンベンションセンター

前回パートナー出展企業様の声

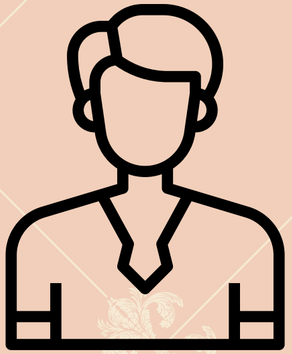

フェイスパック
OEM製造　A社

現地に行かなくても
商談を決めて頂きました
１年経った現在でも
継続販売に至っています

基礎化粧品・美容雑貨
メーカー製造　B社

展示会後が不安でしたが
EC販売を継続的にお任せ
していることで、卸販売
が決まりました

「全部丸投げでできたことで海外出店初めてでもスムーズだった」

「補助金の案内をセットでやってもらえてよかった」

「展示会後のの後追いでバイヤーと繋がれた」

補助金や運営会社も確認したい

参考：補助金活用シュミレーション

下記参考例は持続化補助金ですが、海外展開、展示会などの
補助金は数多く採択されている例があります

TYPE-A

75万円	
50万円　還付額	25万円

TYPE-B

95万円	
50万円　還付額	45万円

Point 01

75万円・95万円先にお支払いをしていただき、**50万円分の還付**が受けられる補助金になります。

Point 02

50万円の内訳に関しましては、帳簿を付け、 見える化させていただきます。

例：小規模事業者持続化補助金を活用

**展示会出展料を
60%以上削減できる！**

海外展示会の
合同（パートナー）運営至った経緯

私たちができること

私たちは、日本の商品を海外に販売する経験を8年間積み重ねてきました。

弊社が提供するインフラとノウハウは、
企業にとってリスクを軽減し、グローバルな販売を加速させます。お互いが切磋琢磨し、成功を支援することで喜びを共有します。

今回は、海外展示会シェアリングサービス
場所、人、時間のサービス提供をさせて頂きます。

この機会に是非ご参加ください。

弊社代表から伝えたいこと

ジェイノベーション
代表　宮城建司

2024年4月30日現在、円安が156円になりました。34年ぶりの160円台に昨日、届きました。
見方を変えれば、海外販売、進出の大きなチャンスです！

今から本格的な海外展開に一歩踏み出すことが一番の円安リスク回避になります。

しかし、日本の商品がそのまま通用するということではなく、日本人が得意な商品やサービスの『改善と工夫』を進めながら海外のお客様の求めているものをリンクさせて商品開発をすれば必ずグローバルの可能性を確信できます。

まずは、スタートしてから走りながら考える。

これを繰り返すと、国内同様に海外でもビジネスが広がります。

この機会にぜひたくさんの企業からの出展チャレンジをお待ちしております！

JINNOVATION

オールインワン商社

cosmobeauté

Malaysia

株式会社ジェイノベーション

06-4256-0548

t.miyagi@jinnovation.jp

https://jinnovation.jp/

株式会社ジェイノベーション

cosmobeauté
Malaysia

価格表

JINNOVATION
オールインワン商社

TYPE - A

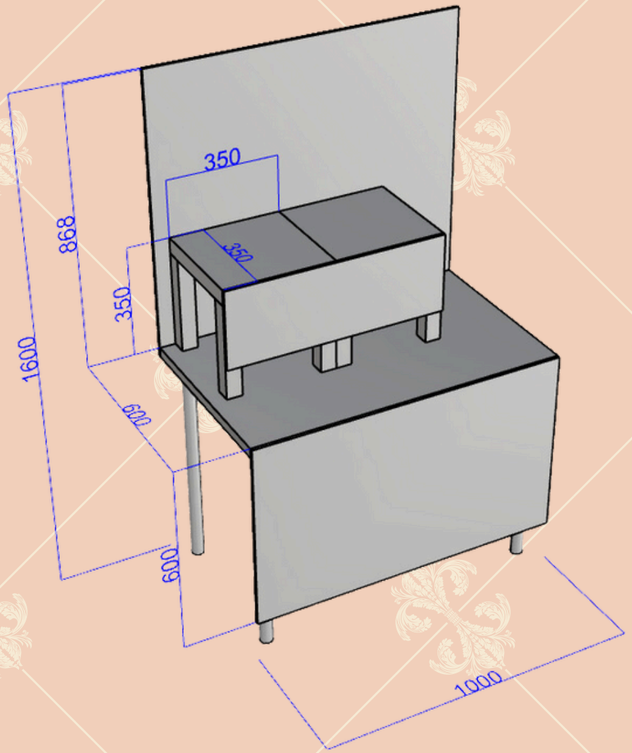

￥750,000(税別)

※値引き込みの価格になります

テーブル・椅子２客（共有）	¥450,000
通訳/商談販売スタッフ（共有）、コンセント貸出	￥50,000
貿易通関	¥10,000
当日販売権利	¥30,000
輸送送料	¥10,000
正式輸入許可	¥20,000
テーブルボードデザイン	¥50,000
英語ラベル作成	¥10,000

動画モニター貸出	¥5,000
映像	¥25,000
コンサルティング費用	¥50,000
カタログデザイン（英）	¥50,000
ブローシャ―印刷500枚	¥30,000
ボード制作一式３点セット	¥50,000
名刺共有	¥10,000
現地EC販売（３ヵ月委託販売）	¥50,000
後日交渉仲介代行	¥50,000
合計	¥950,000

定価￥950,000

パッケージ値引き -￥100,000

※早割り契約 -￥100,000

￥750,000

TYPE - B

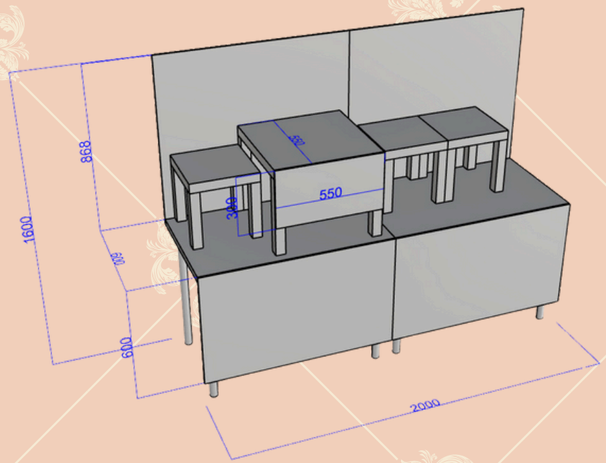

テーブル・椅子２客（共有）	¥650,000
通訳/商談販売スタッフ（共有）、コンセント貸出	￥50,000
貿易通関	¥10,000
当日販売権利	¥30,000
輸送送料	¥10,000
正式輸入許可	¥20,000
テーブルボードデザイン	¥50,000
英語ラベル作成	¥10,000

動画モニター貸出	¥5,000
映像	¥25,000
コンサルティング費用	¥50,000
カタログデザイン（英）	¥50,000
ブローシャ―印刷500枚	¥30,000
ボード制作一式３点セット	¥50,000
名刺共有	¥10,000
現地EC販売（３ヵ月委託販売）	¥50,000
後日交渉仲介代行	¥50,000
合計	￥1,050,000

￥950,000(税別)

※値引き込みの価格になります

定価￥1,150,000

パッケージ値引き -￥100,000

※早割り契約 -￥100,000

￥950,000

TYPE - C

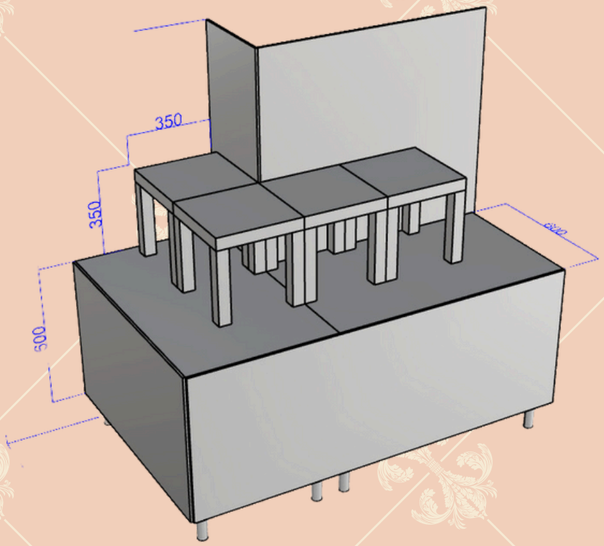

￥1,000,000(税別)

※値引き込みの価格になります

テーブル・椅子２客（共有）	¥700,000
通訳/商談販売スタッフ（共有）、コンセント貸出	￥50,000
貿易通関	¥10,000
当日販売権利	¥30,000
輸送送料	¥10,000
正式輸入許可	¥20,000
テーブルボードデザイン	¥50,000
英語ラベル作成	¥10,000

動画モニター貸出	¥5,000
映像	¥25,000
コンサルティング費用	¥50,000
カタログデザイン（英）	¥50,000
ブローシャ―印刷500枚	¥30,000
ボード制作一式３点セット	¥50,000
名刺共有	¥10,000
現地EC販売（３ヵ月委託販売）	¥50,000
後日交渉仲介代行	¥50,000
合計	¥1,100,000

定価￥1,200,000

パッケージ値引き -￥100,000

※早割り契約 -￥100,000

￥1,000,000

合同出展イメージ

TYPE - A

TYPE - B

TYPE - C

単独出店の場合でも
細かいご要望も承けたまわります

Raw Space

USD360 per sqm (min. 18sqm)

• Ideal for exhibitor who wish to customise your own stand design to suit your needs.

*Additional items may be ordered using forms in the Online Exhibitor Manual. Exhibitors who wish to vary their stand layout from that illustrated above should consult the Official Stand Contractor, for technical advice and quotation on any additional costs.

￥560,000

Standard Shell Scheme

USD390 per sqm (min. 9sqm)

Standard Items:

• System partition and structures
• Fascia board with company name & booth no.
• Needle punch carpet
• 1x Information desk
• 1x Round table
• 3x Folding chairs
• 1x Waste basket
• 2x Fluorescent lights
• 1x 13-amp power point

￥610,000

Upgraded Shell Scheme

USD410 per sqm (min. 9sqm)

Standard Items:

• System partition and structures
• Fascia board with company name & booth no.
• Needle punch carpet
• 1x Low showcase (lockable)
• 3x Shelves
• 1x Round table
• 3x Folding chairs
• 1x Waste basket
• 2x Spotlights
• 1x 13-amp power point

￥660,000

- 通訳手配
- 内装デザイン、什器手配
- ブローシャー、カタログ手配
- 商品輸送費
- その他デザイン、設計
- 余った商品の買取
- 英字ラベル手配
- その他（コンサル支援など）

上記様々な要望でカスタマイズ
オーダー受けたわまります

公式ホームページ
ブース価格案内

https://www.cosmobeauteasia.com/malaysia/booth-reservation/

あくまで、今までの経験上の元
単独のブースは弊社は
あまりお勧めできません。
前回、単独のお客様が周りのブースで
目立たなく、場所も悪く成果が
でにくいというデメリットが多い